TOMAHAWK POWER
Mist Blower
TMD14

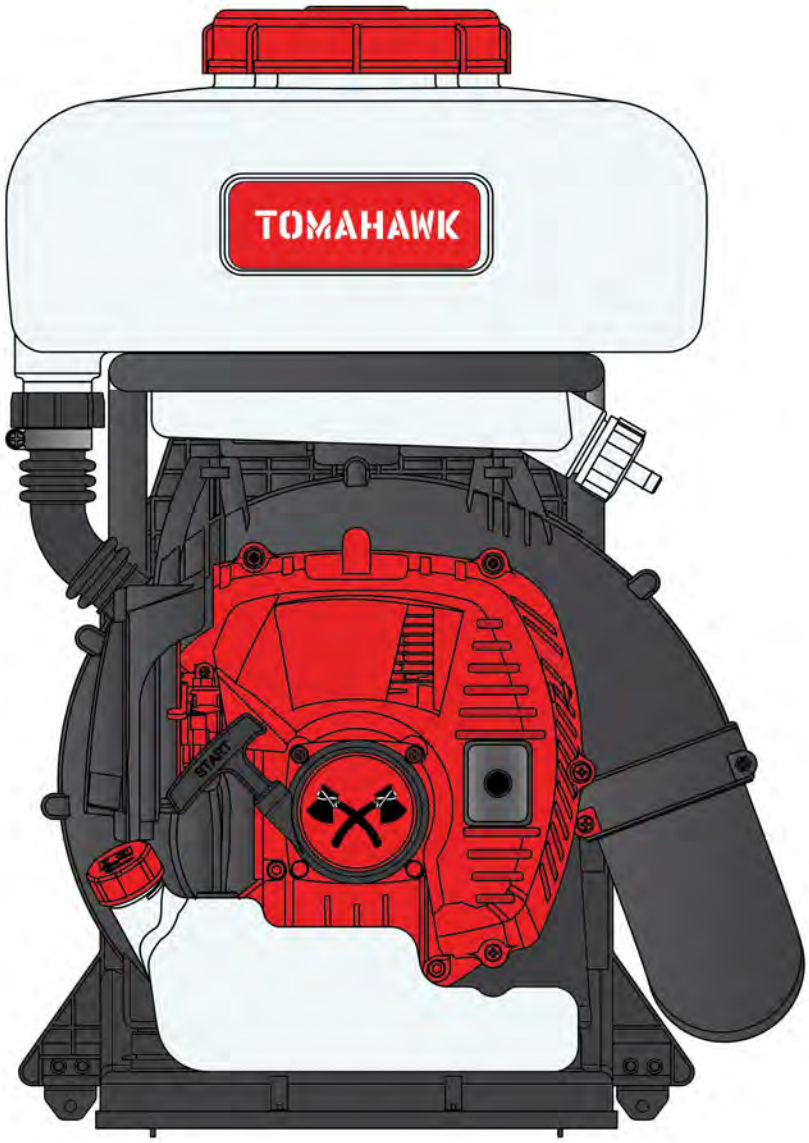

FIND OUR HOW TO GUIDE ON

YouTube

www.youtube.com/c/tomahawk-power

For Video Assembly Instructions

1. **Go to *www.Youtube.com***
2. **Search the following**
   assemble Tomahawk TMD14
3. **Click on video titled**
   HOW TO: Assemble TMD14 Backpack Sprayer

TABLE OF CONTENTS

Table of Contents 2

Package Contents 3

Quick Assembly

Fogger Quick Assembly 4

Tree-Top Height Booster Quick Assembly 6

Leaf Blower Quick Assembly 8

Duster Quick Assembly 10

Safety Precautions 13

Fueling 14

Starting and Stopping Your Engine 15

Adding Chemicals and Adjusting Options 16

Technical Specifications, Features, and Uses 18

Maintenance, Troubleshooting, Storage 19

Spare Parts Manual 22

Warranty Information 28

PACKAGE CONTENTS

A

B

C

D

OPTIONAL

OPTIONAL

TMD14 MISTBLOWER + THROTTLE

A. Ribbed Tube

B. Connecting Pipe

C. Blower Pipe

D. Fan Nozzle

OPTIONAL 1: Extension Pipe

OPTIONAL 2: Elbow Tube

ADDITIONAL PARTS

- **2** Clear Tubes
- **2** Hose Clamps
- **1** Duster Tank
- **1** Duster Tube
- **1** Screw

Backpack Mistblower Fogger Quick Assembly

Not what your looking for? Skip to

Page 6 for Tree-Top Assembly
Page 8 for Leaf Blower Assembly
Page 10 for Dust Tank Assembly

1 Remove all parts from your mistblower box, including the tool kit bag

2 Fasten the ribbed tube (A) to the blower elbow

3 Secure the ribbed tube with a hose clamp to the blower elbow

4 Attach the connecting pipe (B) and secure it to the ribbed tube with a hose clamp

5 Attach the blower pipe (C) by meeting the raised dimple to the slot guide

6 Twist to lock in place

Backpack Mistblower Fogger Quick Assembly Pt. 2

7 Attach the fan nozzle (D) to the end of the blower pipe

8 Slip the throttle handle over the connecting pipe (B) and tighten with the tool kit's screw

9 Attach the 1st clear tube to the base of the chemical tank

10 Secure clear tube's other end to the back of the throttle and the 2nd tube the the front

11 Wrap the 2nd tube around the blower pipe (C) and attach its end to the fan nozzle (D)

12 To begin fogging, add 50:1 Pre Mix Fuel (fuel not included)

Backpack Mistblower

Tree - Top Height Booster Quick Assembly

1 Remove all parts from your mistblower box, including the tool kit bag

2 Fasten the ribbed tube (A) to the blower elbow

3 Secure the ribbed tube with a hose clamp to the blower elbow

4 Attach the connecting pipe (B) and secure it to the ribbed tube with a hose clamp

5 Attach the blower pipe (C) by meeting the raised dimple to the slot guide

6 Twist to lock in place

Backpack Mistblower

Tree - Top Height Booster Quick Assembly Pt. 2

7 Attach the elbow tube to the blower pipe (C) and secure the fan nozzle (D) to its end

8 Slip the throttle over the connecting pipe (B) and tighten with the tool kit's screw

9 Attach the 1st clear tube to the base of the chemical tank

10 Secure clear tube's other end to the back of the throttle and the 2nd tube the the front

11 Wrap the 2nd tube around the elbow tube and attach its end to the fan nozzle (D)

12 To begin fogging, add 50:1 Pre Mix Fuel (fuel not included)

Backpack Mistblower
Leaf Blower Quick Assembly

1 Remove all parts from your mistblower box, including the tool kit bag

2 Fasten the ribbed tube (A) to the blower elbow

3 Secure the ribbed tube with a hose clamp to the blower elbow

4 Attach the connecting pipe (B) and secure it to the ribbed tube with a hose clamp

5 Attach the blower pipe (C) by meeting the raised dimple to the slot guide

6 Twist to lock in place

Backpack Mistblower
Leaf Blower Quick Assembly Pt. 2

7 Slip the throttle handle over the connecting pipe

8 Tighten with the screw found in the tool kit bag

9 To begin blowing leaves, add 50:1 Pre Mix Fuel (fuel not included)

Backpack Mistblower **Duster** Quick Assembly

1 Remove all parts from your mistblower box, including the tool kit bag

2 Fasten the ribbed tube (A) to the blower elbow

3 Secure the ribbed tube with a hose clamp to the blower elbow

4 Attach the connecting pipe (B) and secure it to the ribbed tube with a hose clamp

5 Attach the blower pipe (C) by meeting the raised dimple to the slot guide

6 Twist to lock in place

Backpack Mistblower **Duster** Quick Assembly Pt. 2

7 Attach the fan nozzle (D) to the end of the blower pipe

8 Slip the throttle handle over the connecting pipe (B) and tighten with the tool kit's screw

9 Remove the cap found at the base of the chemical tank

10 Attach the adaptor for the duster hose

11 Connect the flexible duster hose to the base of the chemical tank

12 Connect the other end of the duster hose to the elbow

Backpack Mistblower
Duster Quick Assembly Pt. 3

13 Once connected, the hose should resemble the image above

14 Locate the dust tank (pictured above)

15 Place the dust tank in the larger chemical tank

16 Snap the dust tank into the plug inside the chemical tank (pictured above)

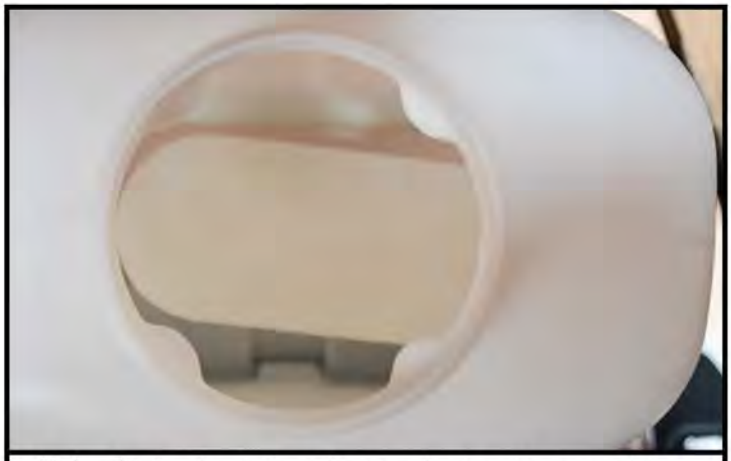

17 The installed dust tank should resemble the image above

18 To begin dusting, add 50:1 Pre Mix Fuel (fuel not included)

SAFETY PRECAUTIONS AND WARNINGS

Operator Precautions

1. This product emits carbon monoxide, an invisible and odorless toxin. Do not run this product indoors at any time.
2. Always turn engine off before adding fuel to the tank.
3. To avoid electrocution, do not touch the cap of the spark plug or wiring while the engine is on.
4. Do not touch the surface of the muffler and the cylinder while the engine is running. It is extremely hot.

Equipment Warnings

1. The TMD14's 2 stroke engine runs on a minimum of 30:1 fuel mix. Use 91 octane gas and two-cycle engine oil. Note: 50:1 pre-mix fuel is ideal for this product as it contains fuel stabilizers to ensure longevity of the equipment.
2. After starting the engine, keep the throttle at a low speed for several minutes before running at full throttle.
3. Gasoline is an extremely flammable fuel. When operating, keep away from any flames. Do not smoke while operating.
4. Do not spray in the direction of others.

Chemical Handling

1. Wear ear protection.
2. Wear eye protection.
3. Use a mask to protect mouth and face against dust and pesticides.
4. Wear closed-toed protective shoes.
5. Wear gloves to avoid contact with pesticides.
6. Wear proper clothing to protect arms and legs to avoid contact with pesticides.
7. After spraying, wash hands and clothing immediately.

FUELING

- This engine is certified to operate on unleaded gasoline and two-stroke engine oil at a mix ratio of 50:1.
- This engine requires a mixture of high-quality gasoline and two-stroke air cooled engine oil.
- Use mid-grade unleaded gasoline with a minimum octane rating of 91 and no more than 10% ethanol content.
- Keep the fuel tank far away from flames or sparks. Do not smoke near fuel.
- When adding pre-mixed fuel to the engine, use a funnel to avoid spillage.
- When the machine is running, do not add more to the fuel tank.
- Open the fuel cap carefully to allow and pressure build-up in the tank to release slowly and avoid fuel spillage.
- At the end of a season, drain all fuel from gas tank and use fuel stabilizer to insure a clear carburetor for your next season.

STARTING AND STOPPING YOUR ENGINE

Starting Your Engine:

When starting the engine make sure the engine is fueled and the water tank prepped for spraying.

1. Push the throttle lever to the on position marked (I).
2. Prime the engine 4-5 times, or until fuel is visibly passing through the fuel lines. See Figure 1.
3. Move the choke to the closed position.
4. Pull the recoil starter until the engine fires.
5. After the engine starts, slowly move the choke to the open position.
6. Let the engine idle for several minutes and then begin spraying.
7. Open your water valve to start flow of liquid pesticide and begin spraying. See Figure 2.

Stopping Your Engine:

1. Move the water valve to the closed position to stop the flow of liquid pesticide.
2. Move the throttle lever to the down position (O) to stop the engine.
3. Move the choke to the closed position.

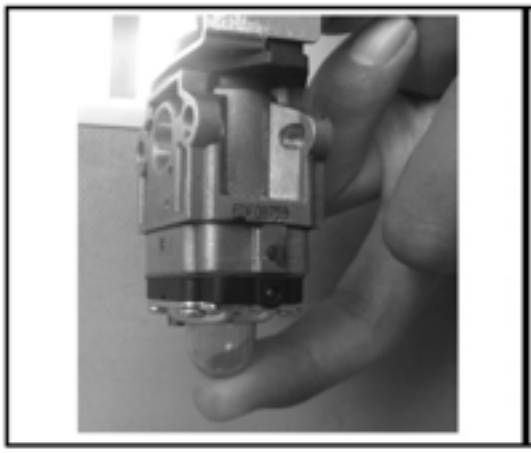

FIGURE 1

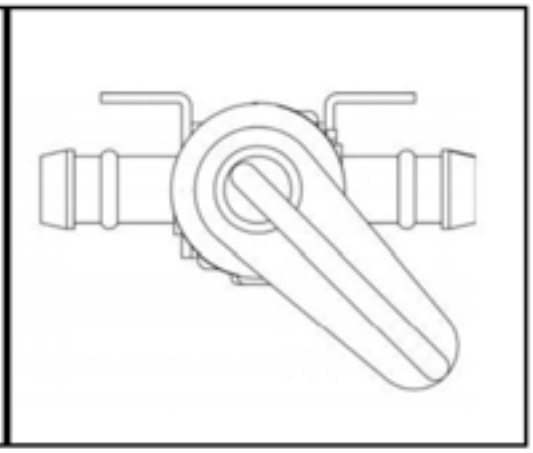

FIGURE 2

ADDING CHEMICALS AND ADJUSTING OPTIONS

Adding Chemicals

Warning- Some chemicals sprayed with the mist blower can contain toxic substances which can lead to serious side effects and injury.

1. Avoid direct contact with chemicals and always follow the instructions of the chemical manufacturer. Always wear the proper clothing and chemical protection
2. It's important to dilute your chemicals according to the chemical manufacturer's specifications. Never spray undiluted chemicals.
3. Dilute and prepare your chemicals prior to turn on your mist blower.
4. Prepare your chemical and pour into the mist blower water tank outdoors or in a well ventilated area.
5. After spraying, do not keep the spray solution in the tank. Properly dispose of the excess spray solution and rinse your machine after each use.

Adjusting Options

1. **Water Flow**- To adjust water flow use the water valve to increase the flow of water from the tank. See Figure 2.
2. **Water Speed**- To adjust the speed of water use the accelerator to speed the engine blow speed and increase pressure. See Figure 3.
3. **Dust Flow**- To adjust dust flow move lever to the left. Move the lever to the right to reduce dust flow. See Figure 4.
4. **Spray Pattern**- To adjust spray pattern use the small knob on the horn nozzle. See Figure 5.

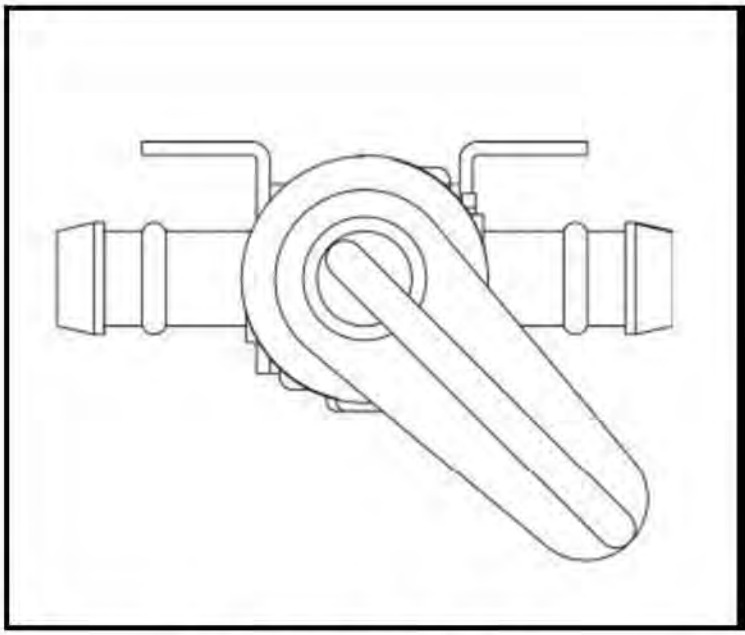

FIGURE 2

FIGURE 3

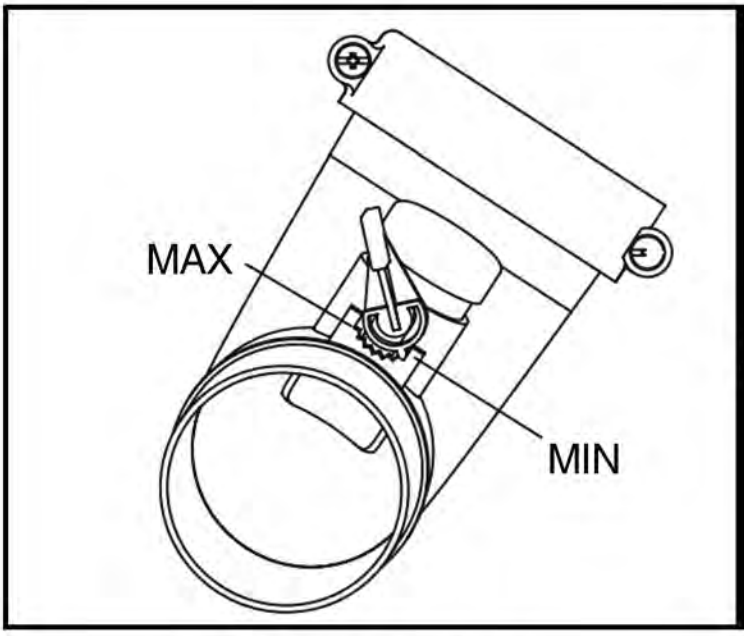

FIGURE 4

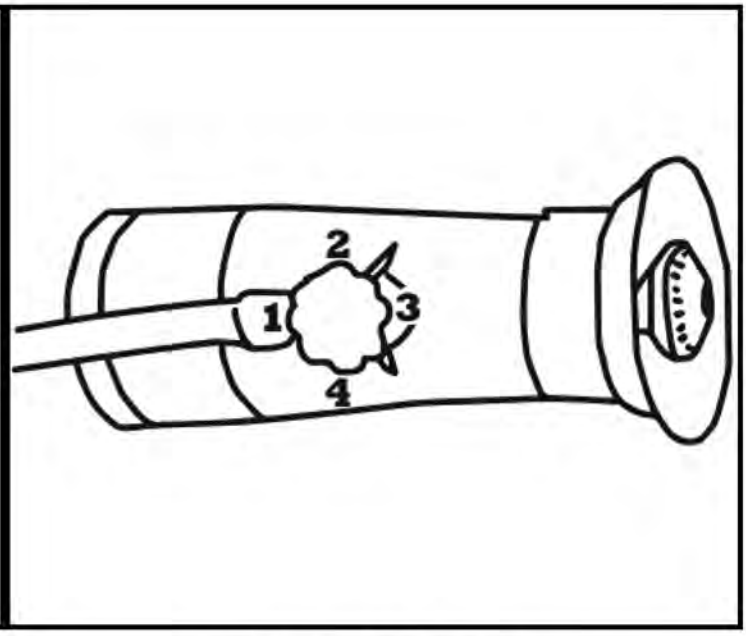

FIGURE 5

TECHNICAL SPECIFICATIONS

Dimensions	18'' x 12'' x 26''
Net Weight	24 lbs
Tank Capacity	3.7 Gallons (14 Liters)
Engine Size	63cc
Engine Speed	6500RPM
Engine Power	1.5kW
Blower Speed	475 CFM (up to 200mph)
Fuel Type	Recommended 50:1 Premix **OR** No less than 30:1 mix with 2 stroke oil with 91 octane gasoline
Spraying Options	Dust or Liquid
Vertical Reach	20ft max (with elbow)
Horizontal Reach	Up to 40ft

FEATURES & USE

Features	Target Pests	For Use Around
• 3-In-One Fogger, Duster, and Leaf blower • Spray 1 acre in less than 30 minutes • 4X faster than Pump Sprayers • Vertical Range of 20ft • Horizontal Range up to 40ft	• Mosquitoes & Ticks • Ants & Cockroaches • Caterpillars and Worms • Fleas • Biting Flies & Horse Flies • Scorpions & Wasps • Spider Mites • Thrips • Stink Bugs & Beetles	• Commercial & Residential • Farms & Barns • Dairies & Kennels • Livestock • Ornamental Plants • Orchards • Vegetable Gardens

MAINTENANCE & TROUBLESHOOTING

Maintenance

Before fixing your equipment, make sure the engine is turned off and completely cooled down.

Spark Plug:

PROBLEM		CAUSE	SOLUTION
No Spark	Spark Plug	1. Spark plug is wet	Dry Spark Plug
		2. Spark plug is dirty	Clean
		3. The insulation is damaged	Replace
		4. Spark gap is off	Adjust
	Ignition coil	1. Wrap of wire damaged	Fix or Replace
		2. Insulation of coil bad	Replace
		3. The wire of coil broken	Replace
Normal Spark	Good Compression ratio	1. Too much fuel in the cylinder	Drain
		2. Water or dirt in the fuel	Replace
	Poor Compression Ratio	1. Cylinder and piston ring worn or torn	Replace
		2. The plug is loose	Tighten
	Carburetor Not Fueling	1. No fuel in the tank	Add Fuel
		2. Filter gauge is clogged	Clean
		3. Fuel tank has a hole	Clean

Engine Lacks Power:

PROBLEM	CAUSE	SOLUTION
Good Compression Ratio	1. Filter is clogged	Clean
	2. Air passes through the connection of carburetor	Tighten
	3. Engine overheats	Stop Engine. Let Cool.
	4. Water in the fuel	Replace Fuel
	5. Dirt clogs the muffler	Clean
Engine Overheats	1. Gas is thin in fuel mix	Replace Fuel
	2. Cylinder is dirty	Clean
	3. Oil is bad	Replace Fuel with New 50:1 Pre Mix Fuel
	4. No connection with hose	Adjust hose connection
Engine is noisy or knocking	1. Fuel bad Replace fuel	Replace Fuel
	2. Dirt in cylinder	Clean
	3. Parts are worn	Fix or Replace

Engine stops while running:

PROBLEM	CAUSE	SOLUTION
Engine stops suddenly	1. Wire of plug is loose	Replace
	2. Piston is broken	Fix or Replace
	3. Plug is dirty	Clean
	4. Fuel is empty	Add Fuel
The engine stops slowly	1. Carburetor is dirty	Clean
	2. Hoses to tank are clogged	Clean
	3. Water in the fuel	Replace Fuel

Engine is difficult to stop:

PROBLEM	CAUSE	SOLUTION
The engine still runs with the throttle at its lowest position	1. The throttle cord has short circuited or carburetor piston is blocked.	Fix or Replace Cord

Difficulties dusting:

PROBLEM	CAUSE	SOLUTION
No dust discharge or discharge is intermittent	1. The dust gate cannot be opened	Adjust
	2. The tank lid not is tight	Tighten
	3. The dust or granule is dirty	Clean
	4. The dust/granule has lumps	Break lumps or replace
	5. The granules are too big	Use smaller granule
The dust gate does not work properly	1. Carburetor is dirty	Clean
	2. Hoses to tank are clogged	Clean
Dust leakage	1. The clamp plate of the chemical tank bottom is loose	Tighten
	2. The sealing gasket of the dusting lid is damaged	Replace
	3. The O ring of the elbow is damaged	Replace
The discharge rate is out of control	1. The dust control lever is not work properly	Adjust the cord or fix the carburetor.

Difficulties fogging:

PROBLEM	CAUSE	SOLUTION
No mist or mist is irregular	1. Nozzle switch or control valve is clogged	Clean
	2. Liquid lead pipe is clogged	Clean
	3. No pressure or low pressure	Tighten the tank lid and screw down the two wing nuts.
Spray mixture leak	1. The lid is placed incorrectly	Tighten correctly
	2. Thread joints are loose	Tighten correctly

SPARE PARTS MANUAL

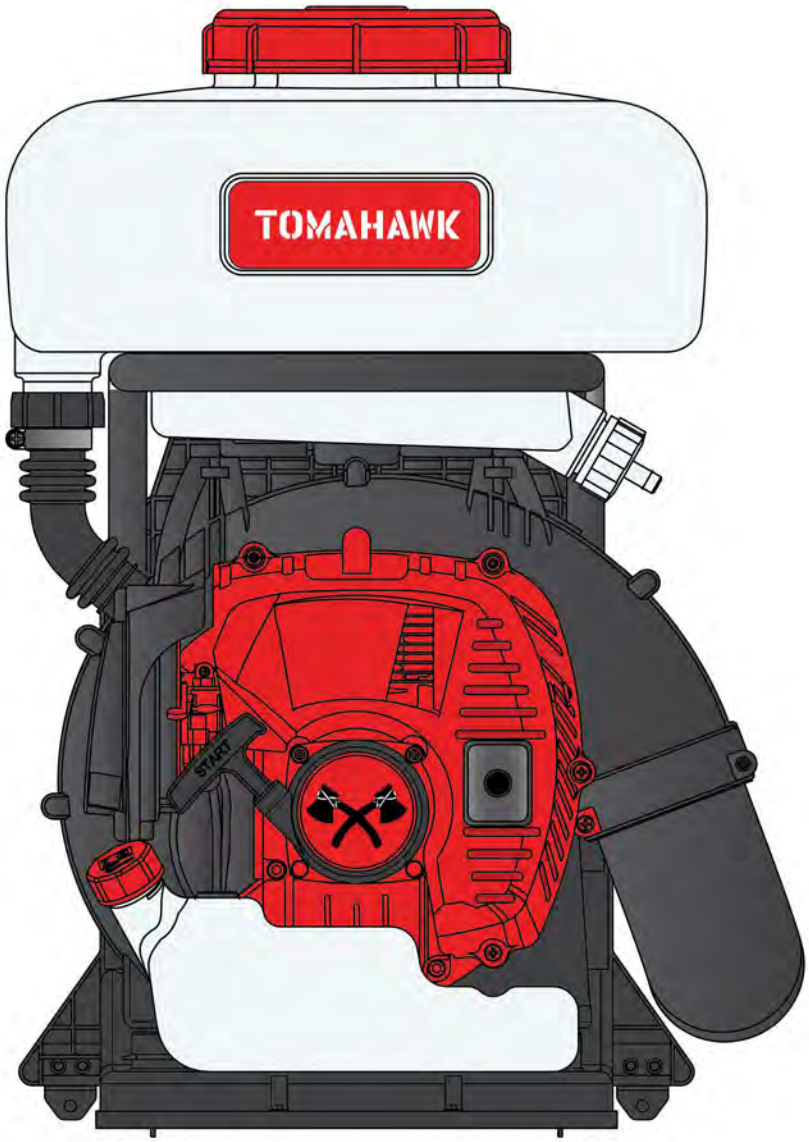

TOMAHAWK POWER

Mist Blower

TMD14

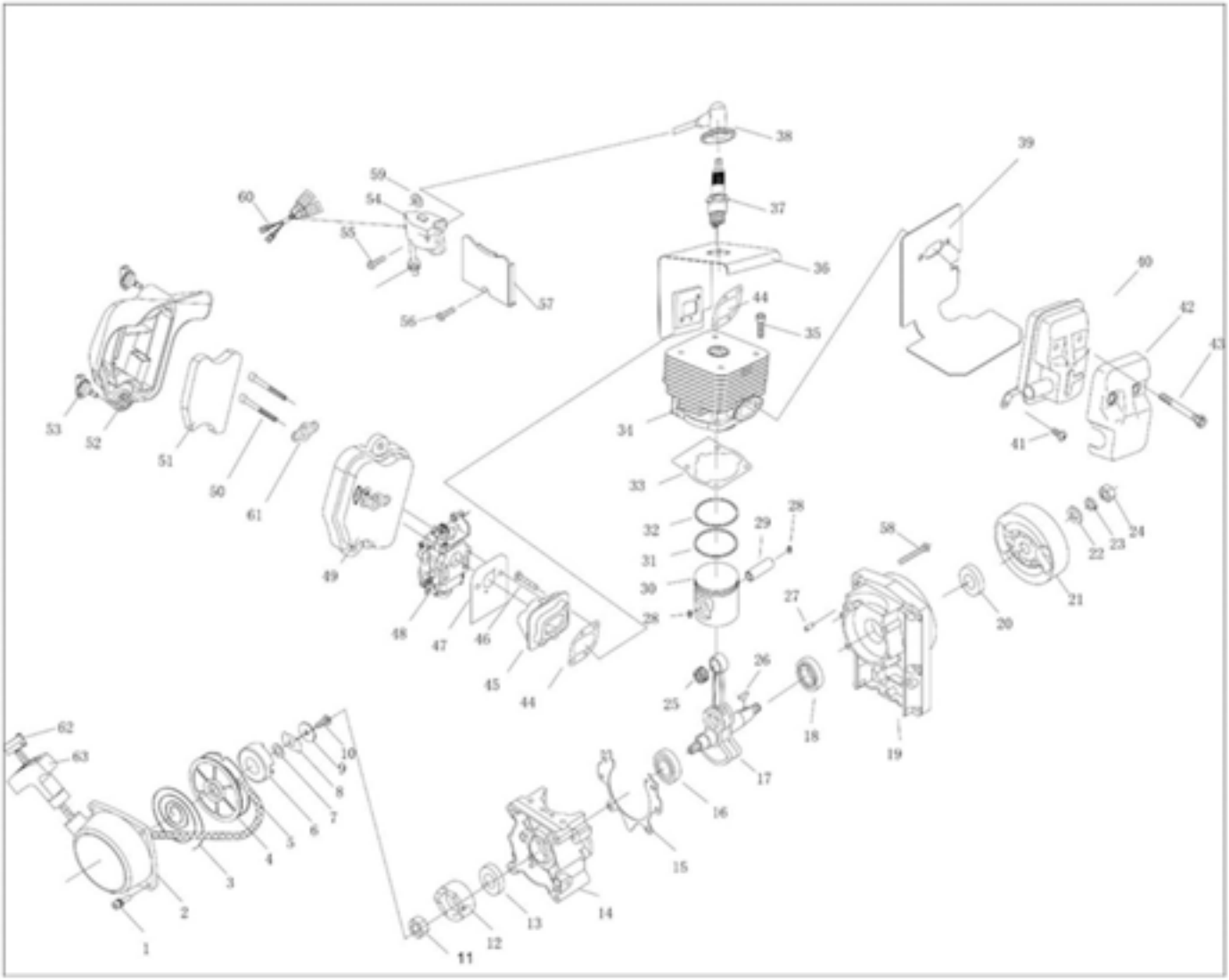

NO.	Part NO.	Part Name	Qty.
1	GB/T70.1+GB93+GB97	Screw M5X18	4
2	1E40FP-3Z.4-1	Case	1
3	1E40FP-3Z.4-7	Spring	1
4	1E40FP-3Z.4-6	Pulley	1
5	1E40FP-3Z.4-9	Rope	1
6	1E40FP-3Z.4-8	Start Wheel	1
7	GB860 8	Washer	1
8	1E40FP-3Z.4-5	Guide Slice	1
9	1E40FP-3Z.4-4	Washer	1
10	GB67 M5X12	Screw	1
11	GB6170 M8	Nut	1
12	3WF-960.1-2	Ratchet	1
13	1E36F.2	Oil-Seal	2
14	1E40F-E.6-2	Crank Case	1
15	1E40F-5.8-4	Gasket	1

NO.	Part NO.	Part Name	Qty.
16	GB/T276	Bearing 6202/P6	1
17	EB-500-E.1.2.1	Crank Shaft	1
18	GB/T276	Bearing 6202/P6	1
19	EB-500-E.1.3-1	Crank Case	1
20	1E40F-5.9	Oil-Seal	1
21	1E46FP.1.1	Fly Wheel	1
22	GB96 8	Washer	1
23	GB96 8	Washer	1
24	GB6170 M8	Nut	1
25	1E44F-2A.2-3	Bearing	1
26	GB1099	Key 3X5X13	1
27	GB119	4H8×10	1
28	P40.6-4	Ring	2
29	1E44F-2A.2-2	Piston Pin	1
30	1E44F-E.3-1	Piston	1
31	1E44F-2A.2-4	Piston Ring	1
32	1E44F-2A.2-4	Piston Ring	1
33	1E40F-5-6	Gasket	1
34	EB-500-E.1-2	Cylinder	1
35	GB70.1	Screw M5X20	4
36	EB-500-E.1-1	Mantle	1
37	RCJ6Y	Spark Plug	1
38	1E46FP.1-1	Plug Cap Ass.	1
39	EB-500-E.1-4	Gasket	1
40	EB-500-E.1.1	Muffler	1
41	GB/T70.1+GB93+GB97	Screw M5×12	1
42	EB-500-E.1-3	Muffler Shield	2
43	GB70.1+GB97	Screw M6×60-12.9	2
44	1E40F-5-2	Gasket	2
45	1E44F-E-PBJ.7	Admitting Pipe	1
46	GB70.1 5*25	Screw	2
47	EB-500-E.1-5	Gasket	1
48	1E48FP-E.4	Carburetor	1
49	EB-500-E.1.6.1	Cleaner Inside Cover	1
50	GB70.1+GB93+GB97	Screw M5×55	2
51	EB-500-E.1.6-3	Filter Net	1
52	EB-500-E.1.6-1	Cleaner Outside Cover	1
53	1E34F.1.2A	Screw	2
54	1E46FP.1.1	Ignition Coil Comp.	1
55	GB/T9074.13 M4X20	Bolt	2
56	GB/T9074.4 M5X20	Bolt	1
57	1E46FP-2	Shield	1
58	GB70.1	Screw M5×30	4

NO.	Part NO.	Part Name	Qty.
59	P40-5	Washer	2
60	EB-500-E.1-6	Parking	1
61	P40.1-3	Baffle	1
62	1E40FP-3Z.4-10	Cover	1
63	1E40FP-3Z.4-3	Cover	1
64	1E40FP-3Z.4-2	Handle	1

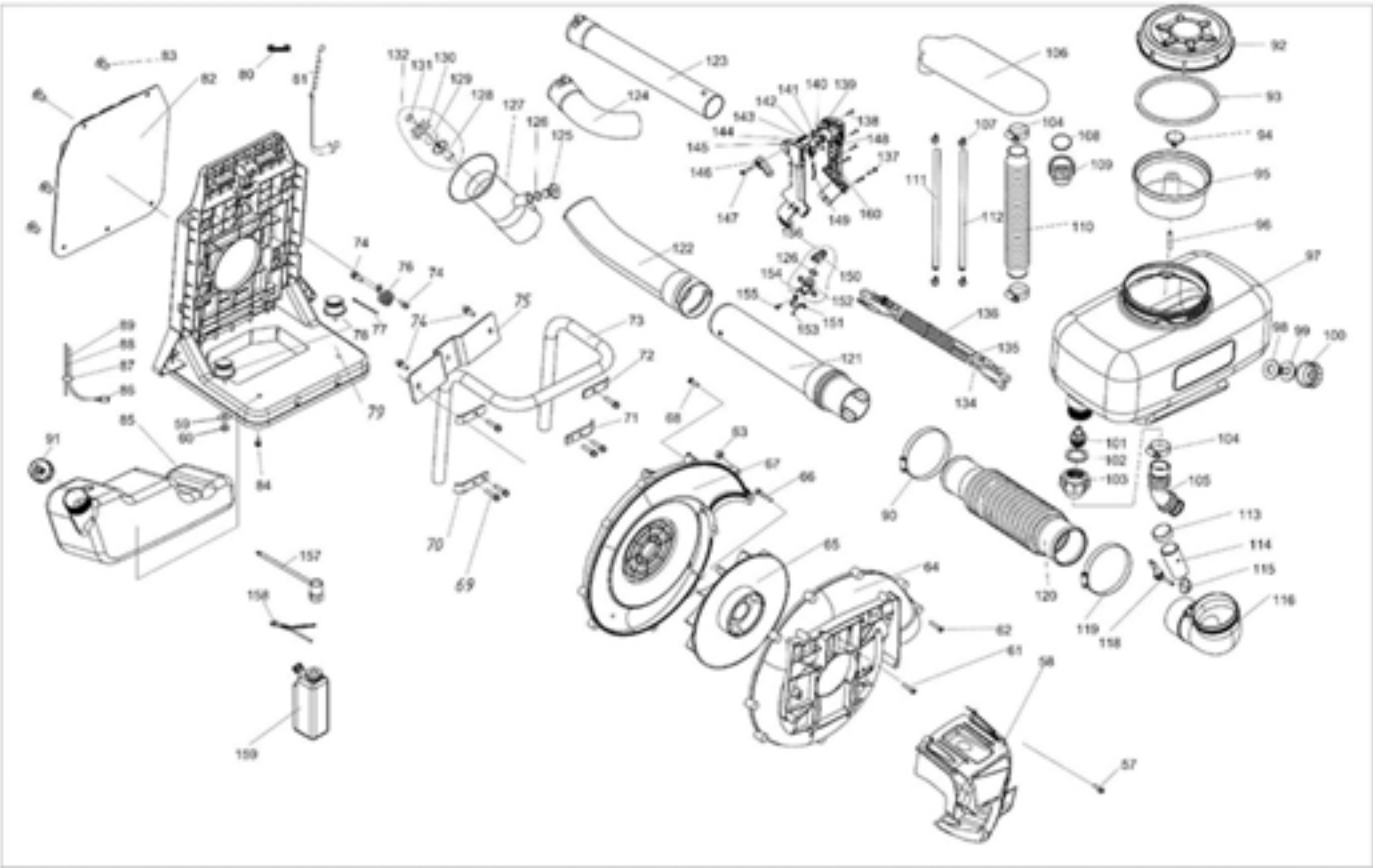

NO.	Part NO.	Part Name	Qty.
57	3WF-20.9-2	Screw	4
58	EB-500-E-4	Protection	1
59	GB/T96	Washer 6	2
60	GB/T6177	Nut M6	2
61	GB70+GB93+GB97	Screw M6×30	6
62	GB/T818	Screw M5×70	2
63	GB/T6170	M5 Nut	2
64	EB-500-E.2-1	Volute Case	1
65	EB-500-E.2.3	Impeller	1
66	GB70+GB93+GB97	Screw	4
67	EB-500-E.2-2	Volute Case	1
68	XSS46-2.2-5	Screw	10
69	GB70+GB93+GB97	Screw	6
72	3WF-14-9	Board	2
73	3WF-14B-4A	Support	1

NO.	Part NO.	Part Name	Qty.
74	GB70+GB93+GB97	Screw	4
75	3WF-14B-3	Board	3
76	3WF-14-12	Spring	1
77	250*4.5	Line	1
78	3F-30.17	Rubber Pillar	2
79	3WF-14-7	Frame	1
80	EB-650-10	Axis	2
81	EB-650.10	Gallus	2
82	3WF-14.7	Mat	1
83	3WF-2.6B-2	Plastic Clip	5
84	GB/T9074.4 M6×12	Screw	2
85	EB-500-E.4-1	Gasoline Tank	1
86	1E34F.9.2-3D	Filter	1
87	EB-415.4.2-2	Stopper	1
88	EB-415.4.2-4	Tube(180Mm)	1
89	CG420.1.3.2-2	Tube(350Mm)	1
90	GB/T 8870	Hoopø59-ø82	1
91	1E32FL.6.2	Lid	1
92	3WF-8.1-2A	Lid	1
93	3WF-8.1-1	Sealing Washer	1
94	3WF-14.3-1	Air Valve	1
95	3WF-14.3-3	Filter	1
96	GB/T13527.1 8×1.5×500	Tube	1
97	3WF-14B.2-1	Chemcal Tank	1
98	3WF-3A.1-2	Sealing Washer	1
99	3WF-3A.1-1	Link Pipe	1
100	3WF-3A.1-3	Connector Lid	1
101	3W-16.4-2	Connector	1
102	3W-16.4-3	Sealing Washer	1
103	3W-16.4-1	Connector Lid	1
104	JB/T8870	Hoopø25-ø40	3
105	3WF-14B-5	Connector	1
106	3WF-16.2-1	Tube	1
107	3WF-3-3	Tube	4
108	3WF-950.2.1-2	Loop	1
109	3WF-950.2.1-1	Connector Lid	1
110	3WF-16.2-3	Tube	1
111	GB/T13527.1 10×1.5×830	Tube	1
112	GB/T13527.1 10×1.5×880	Tube	1
113	3WF-16.3-1	Plug	1
114	3WF-950.1.1-1	Tube	1
115	3WF-16.3.1-3	Board	1
116	3WF-14B.1.1-1	Elbow	1

NO.	Part NO.	Part Name	Qty.
118	3WF-16.3.1-2A	Switch	1
119	GB/T 8870	Hoopø78-ø102	1
120	3WF-3.19-4	Tube	1
121	3WF-2.6.4.1	Connector	1
122	3WF-2.6.4-2	Tube	1
123	3WF-2.6.4-4	Tube	1
124	3WF-2.6.4-3	Tube	1
125	3WF-3.19.3-3	Valve	1
126	GB1235 16×2.4	Sealing Washer	1
127	3WF-2.6.4.3-1	Nozzle	1
128	3WF-2.6.4.3.1.1	Nozzle	1
129	3WF-2.6.4.3.1-1	Washer	1
130	3WF-2.6.4.3.1-3	Rotation Impeller	1
131	3WF-2.6.4.3.1-2	Seat	1
132	3WF-2.6.4.3.1	Nozzle	1
133			
134	3W-15A-3	Line	1
135	3WF-14B.3.1.1	Line	1
136	CG328.1.1-4	Tube	1
137	GB/T 845	St5.5*25 Screw	1
138	GB/T 845	St4.2*19 Screw	5
139	3WF-14.5.1-2	Handgrip	1
140	3WF-14.5.1-7	Spring	1
141	3WF-14.5.1-3	Handgrip	1
142	GB/T6172.2	M6 Nut	1
143	3WF-14.5.1-8	Washer	1
144	GB/T955	Washer	1
145	3WF-14.5.1-1	Handgrip	1
146	3WF-14.5.1-10	Handgrip	1
147	3WF-14.5.1-9	Screw	1
148	3WF-14.5.1-5	Switch	1
149	3WF-14.5.1-4	Patch	1
150	3WF-3.19.1-1	Core	1
151	3WF-14.5.1.2-1	Seat	1
152	3WF-3.19.1-2	Shell	1
153	GB/T 845	St4.2X8 Screw	1
154	GB/T828	M3X5X2.5 Screw	2
155	GB/T845	St4.8*13 Screw	1
156	3WF-3.19.1	Cock Assem(No Board)	1
157	3WZ-4.15.1	Spanner	1
158	3WF-3.25.4	Chain	1
159	ZB4-10.1	Oil Bottle	1
160	3WF-14.5.1-6	Sheath	1

CALIFORNIA AND FEDERAL EMISSION CONTROL WARRANTY STATEMENT

YOUR WARRANTY RIGHTS AND OBLIGATIONS

The California Air Resources Board, the United States Environmental Protection Agency and Tomahawk Power, LLC are pleased to explain the emissions control system warranty on your 2018-2019 small engine/equipment (SORE). In the United States and California, new small engine/equipment must be designed, built and equipped to meet the State's stringent anti-smog standards. Tomahawk Power, LLC must warrant the emissions control system on your small engine/equipment for the periods of time listed below provided there has been no abuse, neglect or improper maintenance of your small engine/equipment.

Your emission control system may include parts such as the carburetor, fuel-injection system, the ignition system, catalytic convertor, fuel tanks, fuel lines, fuel caps, valves, canisters, filters, vapor hoses, belts, clamps, connectors, and other associated emission-related components. For engines less than or equal to 80 cc, only the fuel tank is subject to the evaporative emission control warranty requirements of this section.
(California only)

Where a warrantable condition exists, Tomahawk Power, LLC will repair your small off-road engine/equipment at no cost to you including diagnosis, parts and labor.

MANUFACTURER'S WARRANTY COVERAGE:

The emissions control system is warranted for two years. If any emissions-related part on your small engine/equipment is defective, the part will be repaired or replaced by Tomahawk Power, LLC

OWNER'S WARRANTY RESPONSIBILITIES:

As the small engine/equipment owner, you are responsible for the performance of the required maintenance listed in your owner's manual. Tomahawk Power, LLC recommends that you retain all receipts covering maintenance on your small engine/ equipment, but Tomahawk Power, LLC cannot deny warranty solely for the lack of receipts or for your failure to ensure the performance of all scheduled maintenance.

As the small engine/equipment owner, you should however be aware that Tomahawk Power, LLC may deny your warranty coverage if your small engine/equipment or a part has failed due to abuse, neglect, improper maintenance or unapproved modifications.

You are responsible for presenting your small engine/equipment to distribution center or service center authorized by Tomahawk Power, LLC as soon as the problem exists. The warranty repairs should be completed in a reasonable amount of time, not to exceed 30 days.

If you have any questions regarding your warranty rights and responsibilities, you should contact Tomahawk Power, LLC customer service representative at 1-866-577-4476 or Email: support@tomahawk-power.com .

DEFECTS WARRANTY REQUIREMENTS

(a)The warranty period begins on the date the small engine/equipment is delivered to an ultimate purchaser.

(b)General Emissions Warranty Coverage. Tomahawk Power, LLC warrants to the ultimate purchaser and each subsequent owner that the engine/equipment is:

(1) Designed, built, and equipped so as to conform with all applicable regulations adopted by the Air Resources Board; and
(2) Free from defects in materials and workmanship that causes the failure of a warranted part for a period of two years.

(c)Subject to certain conditions and exclusions as stated below, the warranty on emissions related parts is as follows:
(1)Any warranted part that is not scheduled for replacement as required maintenance in your ***Owner's Manual*** is warranted for the warranty period stated above. If the part fails during the period of warranty coverage, the part will be repaired or replaced by Tomahawk Power, LLC according to Subsection (4) below. Any such part repaired or replaced under warranty will be warranted for the remainder of the period.
(2)Any warranted part that is scheduled only for regular inspection in your ***Owner's Manual*** is warranted for the warranty period stated above. Any such part repaired or replaced under warranty will be warranted for the remaining warranty period.
(3)Any warranted part that is scheduled for replacement as required maintenance in your ***Owner's Manual*** is warranted for the period of time before the first scheduled replacement date for that part. If the part fails before the first scheduled replacement, the part will be repaired or replaced by Tomahawk Power, LLC according to Subsection (4) below. Any such part repaired or replaced under warranty will be warranted for the remainder of the period prior to the first scheduled replacement point for the part.
(4)Repair or replacement of any warranted part under the warranty provisions herein must be performed at a warranty station at no charge to the owner.
(5)Notwithstanding the provisions herein, warranty services or repair will be provided at all of our distribution centers that are franchised to service the subject small engine/ equipment.
(6)The small engine/equipment owner must not be charged for diagnostic labor that leads to the determination that a warranted part is in fact defective, provided that such diagnostic work is performed at a warranty station.
(7)Tomahawk Power, LLC is liable for damages to other small engine/equipment components proximately caused by a failure under warranty of any warranted part.
(8)Throughout the small engine/equipment warranty period stated above, Tomahawk Power, LLC will maintain a supply of warranted parts sufficient to meet the expected demand for such parts.
(9)Any replacement part may be used in the performance of any warranty maintenance or repairs and must be provided without charge to the owner. Such use will not reduce the warranty obligations of Tomahawk Power, LLC

(10)Add-on or modified parts that are not exempted by the Air Resources Board may not be used. The use of any non-exempted add-on or modified parts by the ultimate purchaser will be grounds for disallowing a warranty claims. Tomahawk Power, LLC will not be liable to warrant failures of warranted parts caused by the use of a non-exempted add-on or modified part.
(11)The manufacturer issuing the warranty shall provide any documents that describe that manufacturer's warranty procedures or policies within five working days of request by the Air Resources Board.

EMISSION WARRANTY PARTS LIST

The repair or replacement of any warranted part otherwise eligible for warranty coverage may be excluded from such warranty coverage if Tomahawk Power, LLC demonstrates that the small engine/equipment has been abused, neglected, or improperly maintained, and that such abuse, neglect, or improper maintenance was the direct cause of the need for repair or replacement of the part. That notwithstanding, any adjustment of a component that has a factory installed, and properly operating, adjustment limiting device is still eligible for warranty coverage. The following emissions warranty parts for each engine family list is covered.

For engine families greater than 80cc:
(1)Fuel Metering System:
(a)Gasoline carburetor assembly and its internal components
(b)Carburetor gaskets
(c) Fuel tank
(d) Fuel Line
(e) Fuel Line Fittings
(f) Clamps
(g) Pressure regulator (if equipped)
(h) Mixer assembly and its internal components (if equipped)
(2) Air Induction System including:
(a)Intake pipe/manifold
(b)Air cleaner
(3)Ignition System including:
(a)Spark plug
(b)Ignition coil
(4)Catalytic Muffler Assembly including:
(a)Muffler gasket
(b)Exhaust manifold
(c)Catalytic converter
(5)Crankcase Breather Assembly including:
(a) Breather connection tube.
(6) Fuel tank evaporative emissions control system including:
(a) Purge Valves
(b) Carbon Canister
(c) Canister Mounting Brackets
(d) Fuel Cap
(e) Fuel Tank
(7)Miscellaneous items Used in Above Systems including:
(a) Switches
(b) Hoses, belts, connectors, and assemblies.
(8)Air injection system

(a) Pulse valve

For engine families less than or equal to 80cc:
(1)Fuel Metering System:
(a)Gasoline carburetor assembly and its internal components
(b)Fuel filter (if so equipped)
(c)Carburetor gaskets
(d)Fuel pump (if so equipped)
(2) Air Induction System including:
(a)Intake pipe/manifold
(b)Air cleaner
(3)Ignition System including:
(a) Spark plug
(b)Ignition module/coil
(4)Catalytic Muffler Assembly (if so equipped) including:
(a)Muffler gasket
(b)Exhaust manifold
(5)Crankcase Breather Assembly including:
(a) Breather connection tube.
(6)Miscellaneous items Used in Above Systems including:
(a) Switches
(b) Hoses, belts, connectors, and assemblies.
(7) Fuel tank evaporative emissions control system including:
(a) Fuel Tank
The warranty is provided in accordance with the “California AND FEDERAL Emission Control Warranty Statement”.

Fumigadora + Pulverizadora

MANUAL de usuario

MODEL: TMD14

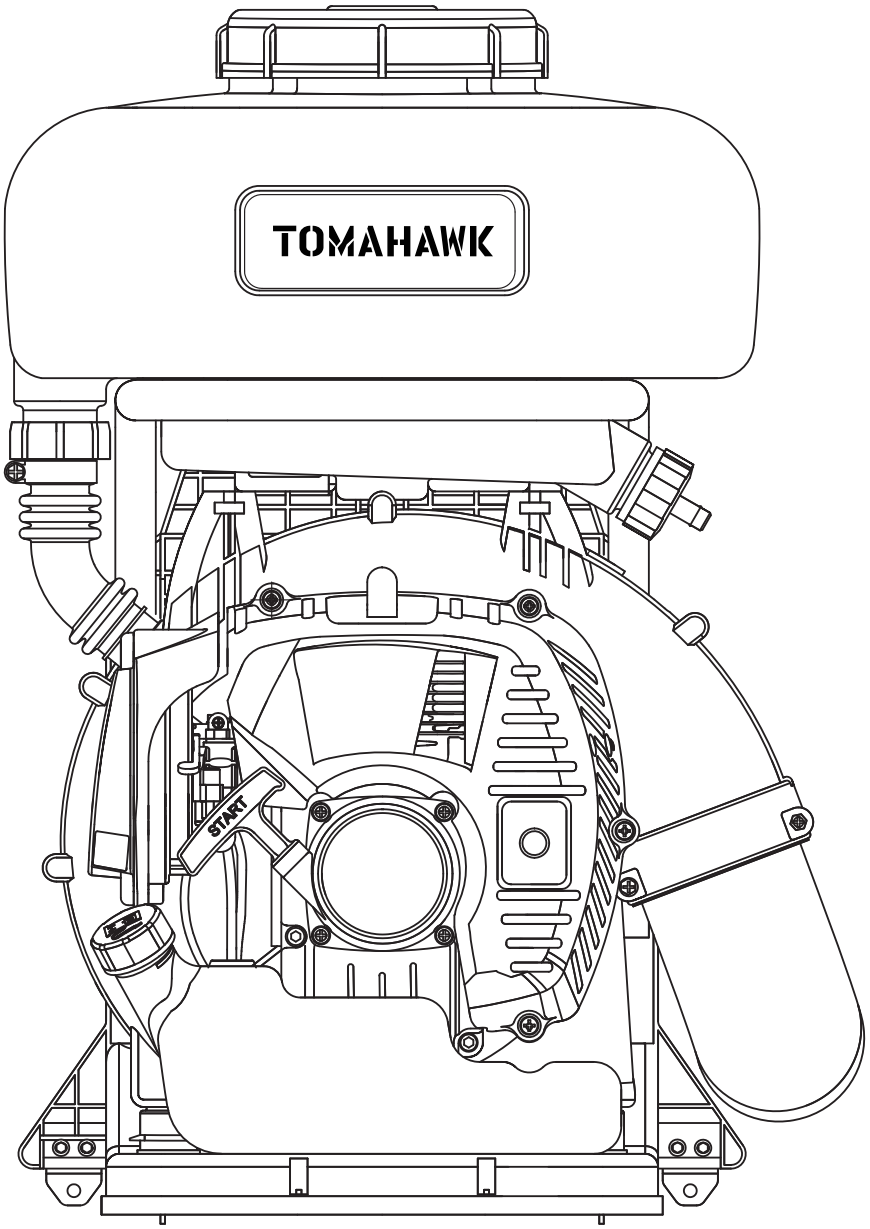

ADVERTENCIA

1. El motor debe llevar gasolina mezclada 30:1 con aceite para motor de dos tiempos.
2. Es altamente recomendado mantener encendido por 3 a 5 minutos el motor a una velocidad baja antes y después de usar la máquina para prevenir el daño por arrancones fuertes en frío.
3. Nunca detengas el motor cuando este encendido a alta velocidad. Estos parones repentinos pueden dañar el motor.
4. Al agregar aceite, el motor debe estar apagado y asegúrese de que no haya objetos flamables cerca y esta prohibido fumar cerca de la unidad.
5. Evite electrocutarse y no toque las tapas de las bujías ni los cables conductores mientras el motor este encendido.
6. La superficie del mofle y el cilindro se calientan mucho, así que evite acercar partes del cuerpo a esta área y mantenga a los niños alejados.

Índice

1. Especificación técnica 5
2. Uso principal 5
3. Características 5
4. Ensamblaje 5
5. Rotación.....7
6. Pulverización.....9
7. Seguridad 9
8. Resolución de fallas 10
9. Mantenimiento técnico 13

MEDIDAS DE SEGURIDAD

Debe ser muy cuidadoso al usar esta máquina. El propulsor en la voluta es punzante y puede cortarte lo tocas. Es sumamente importante leer cuidadosamente y entender las siguientes medidas de seguridad y precaución.

No preste ni rente esta unidad sin entregar este Manual junto con ella. Asegúrese que todo usuario lea y entienda claramente la información contenida en este manual.

Uso seguro de esta unidad:

1. El operador

El operador de esta unidad debe estar en condiciones fisicas y mentales saludables. Absténgase de usar esta máquina:

(1) Pacientes con problemas mentales.

(2) Personas alcoholizadas.

(3) Menores de edad y gente muy mayor.

(4) Personas que hayan tenido una larga jornada de trabajo.

(5) Gente que este extenuadamente agotada y no este en condiciones de operar la máquina.

(6) Gente que desconozca el uso de esta máquina.

2. Vestimenta apropiada

Para reducir el riesgo de lastimaduras, el usuario deberá usar la ropa adecuada.

• Lea el manual completo antes de usar este producto.

•El ruido de la máquina puede dañar sus oídos, así que use protección auricular.

•Use gafas protectoras y una máscara para proteger sus ojos y cara; Use la máscara para prevenir contacto con el pesticida, el cuál es peligroso y puede provocar envenenamiento.

•Utilice calzado resistente que proteja sus pies.

•Usar guantes es necesario para evitar contacto con el pesticida.

•Una vestimenta protectora es ideal para evitar hacer contacto con el pesticida.

3.Uso de la máquina

Encendido del motor

(1) Cierre la válvula por donde sale el químico antes de encender la máquina, de lo contrario, el pesticida se expulsará de inmediato.

(2) Asegurese que nadie se encuentre frente a la boquilla, incluso si la válvula está cerrada- esto para mayor precaución.

Uso del cañon fumigador

(1) Su uso es ideal en temperaturas bajas con poco viento. Por ejemplo, temprano por la mañana o al atardecer. Esto ayuda a reducir la evaporación y que la aplicación sea más efectiva.

(2) Desplácese en la dirección del viento.

(3) Si el pesticida llega a tocar sus ojos o boca, lavesé de inmediato y procure a un doctor lo antes posible.

(4) Si el operador se siente mareado o con dolor de cabeza, igual es una señal para ir a ver a un doctor.

(5) Para mayor seguridad del usuario siga las instrucciones y las recomendaciones del uso de químicos y pesticidas de los comites agrícolas.

(6) Si quieres detener el motor mientras fumigas, asegurate de cerrar la válvula antes.

Advertencia

Ponga especial atención a la dirección del viento y evite fumigar si hay personas en el área.

Esta herramienta produce humos tóxicos mientras este encendida. Estos humos deben ser incoloros e inodoros y contener hidrocarburos y benzoles limpios. Nunca use la máquina en lugares con poca ventilación.

Durante la operación de la máquina, el mofle y sus componentes pueden calentarse bastante. Evite contacto con estas partes de la máquina en todo momento. Manténgala lejos de objetos flamables y permita que el mofle y el motor se enfríen por completo antes de proceder a darle mantenimiento.

Después de laborar, lave sus manos y limpie su ropa. El pesticida debe removerse antes de hacer contacto con otra gente.

Llenado de combustible

Mantenga el tanque lejos de flamas, fuego, chispas o cualquier material peligroso. No fume cerca del combustible. Nunca agregue combustible si la máquina se encuentra encendida.

Abra la tapa del combustible con cuidado y permita que la presión se fugue lentamente y evite derrames.

El llenado de combustible debe hacerse en áreas bien ventiladas. Si hay derrames, limpie la máquina de inmediato. Si el combustible se derrama en su ropa, cambiese.

Revise que no haya fugas. Para reducir el riesgo de quemaduras, no use el motor hasta que la fuga se arregle.

Después de agregar combustible, cierre bien la tapa.

Las vibraciones de la máquina pueden provocar que la tapa se abra por eso debe cerrarla con mucho cuidado.

La gasoina es un combustible extremadamente flamable. No fume cerca de la máquina y manténgase en un ambiente de trabajo seguro.

Siempre apague el motor antes de llenar el tanque.

Nunca llene el tanque si el motor esta caliente. Un derrame menor puede causar un incendio mayor.

1. Especificaciones técnicas

Dimensiones (cm)	45.5 × 31.0 × 66.0
Peso neto (kg)	11
Capacidad del tanque (L)	14
Velocidad de abanicos (r/min)	6500
Rocío (kg/min)	≥ 2.3
Polvo (kg/min)	≥ 2.0
Alcance horizontal (m)	≥ 12
Diámetro de goteo (μm)	≤120
Combustible	Mezcla Gasolina:Aceite 30:1
Modelo del motor	EB-500-E.1
Potencia (kW/r/min)	1.5/6500
Chispa	CDI
Encendido	Cuerda de retroceso
Apagado	Válvula

2. Usos principales

Esta fumigadora de mochila es portable y una herramienta eficiente para la protección de flora y fauna. Generalmente se usa para la prevención de enfermedades y pestes en plantas como algodón, árboles frutales, café, aguacate etc. Igual se usa para la prevención de epidemias control de maleza, programas de sanidad en en ciudades.

3. Características

3.1 La velocidad de la máquina esta controlada haciendo de esta una muy duradera.

3.2 La parte principal es la bomba de la máquina. La estructura es simple y compacta, lo cual la hace fácil de darle mantenimiento.

3.3 La máquina es de alta presión y un flujo bueno y eficiente. El efecto de protección es claro.

3.4 Para el rocío existen tres componentes principales los cuales son las boquillas las cuales tienen un largo alcance.

4. Ensamblado

(1) Ensamblado para rociar

a.Ensamblado en tanque químico. Quite la inferior del tanque, y cambiela hacia la tapa que esta conectada con el tubo conector. (no olvides poner el anillo de empaque como se muestra en la Fig.2.). Conecte la tapa al tubo como se muestra en la Fig.1.

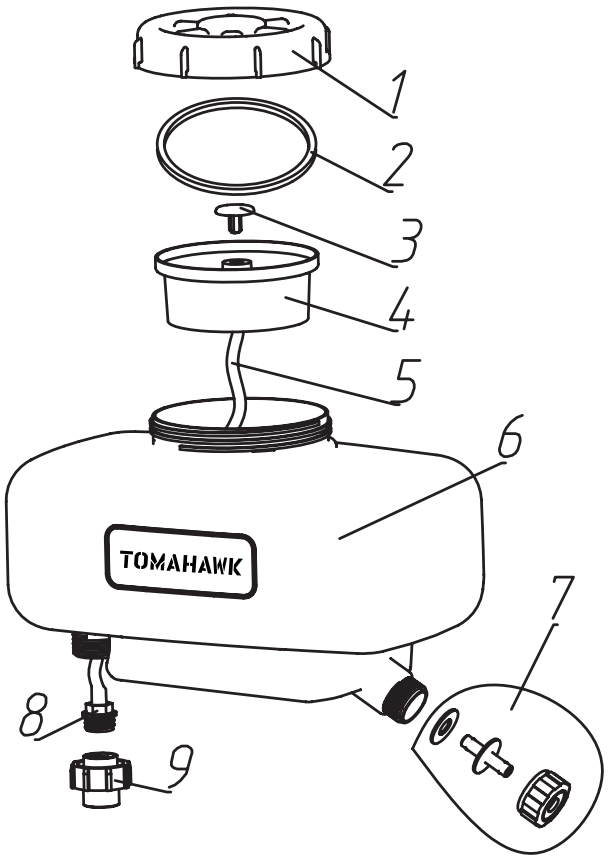

1. Tapa 2. Empaque 3. Tornillo
4. Filtro 5. Tubo 6. Tanque
7. Tapón 8. Cierre 9. Rosca

Fig 1

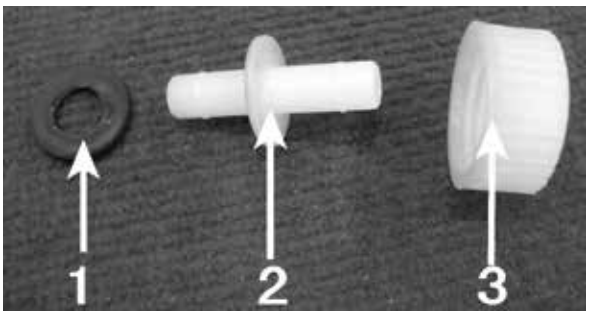

Fig 2

b.Conecta estas 3 piezas como muestra el dibujo.

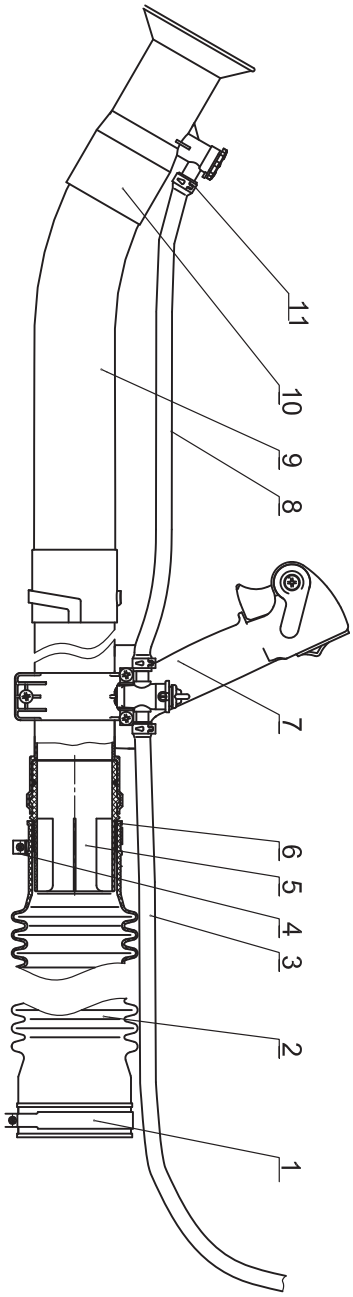

1.Clip 2. Codo 3. Tubo 4. Tubo de plástico
5.Pipa plástica 6.Hule 7. Manija
8. Tubo 9. Pipa plástica 10.Boquilla 11. Anillo

Fig 3

(2) Ensamblado para polvo

El tanque para polvo es uno pequeño que viene en la caja. Insertelo dentro del tanque de 14 litros y cambie los tubos conectores que van del tanque al cañon.

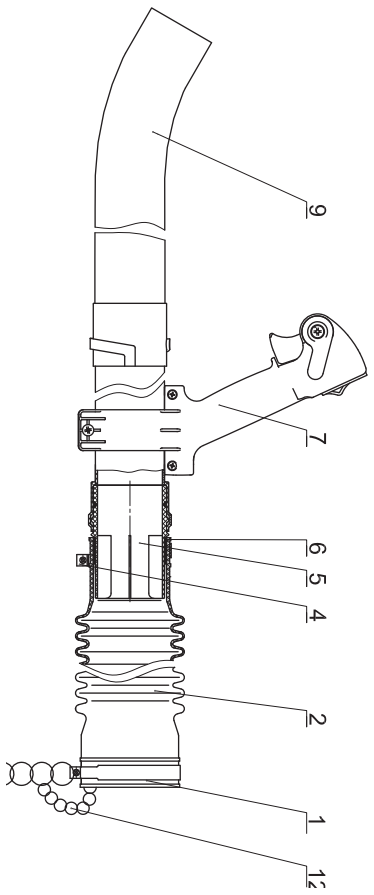

Fig 4

1.Clip 2. Codo 4.Clip 5.Tubo plástico
6. Hule 5. Manija 9. Tubo de plástico
10. Cadena

(3) Cadena de protección

La cadena que viene en la caja es para protección contra shocks y evitar que se electrocute al rociar por accidente una una valla de seguridad eléctrica o algun otro componente que pueda causar corto con el líquido. Esto es algo a considerar al usar el equipo puesto que el líquido en combinación con los metales y el motor lo exponen a la posibilidad de que se electrocute.

5. Rotación

(1)Revisión

a.Revise que las bujías estén bien conectadas y apretadas.

b.Revise que no este tapado el canal de enfriamiento. De lo contrario el motor se sobrecalentara.

Revise que el filtro de aire este limpio. El polvo no permite el flujo de aire en el motor, por lo tanto el motor no será eficiente.

d.Revise que los espacios de las bujías sean de 0.6～0.7mm.

e.Jale 2 o 3 veces el arrancador y verifique que la rotación sea normal.

(2) Llenado del tanque

a.La máquina funciona con gasolina tipo No.70 o No.90 y aceite de motor de 2-tiempos. Una mezcla inadecuada puede dañar el motor. Si tiene problemas con el motor, es probable que se deba a la mezcla incorrecta.

b.Nunca llene el tanque con motor encendido o caliente.

(3) Para agregar el químico

a.La válvula debe estar cerrada mientras llena el tanque químico.

Fig.5 Al pulverizar, igual, la válvula debe estar cerrada colocándola en la posición hacia abajo. De lo contrario, el químico se va a derramar.

b. Los polvos químicos pueden provocar que se tapen los conductos, por eso no los puede dejar en el tanque por periodos largos.

c.Asegure siempre de que la tapa del tanque se mantenga siempre bien sellado.

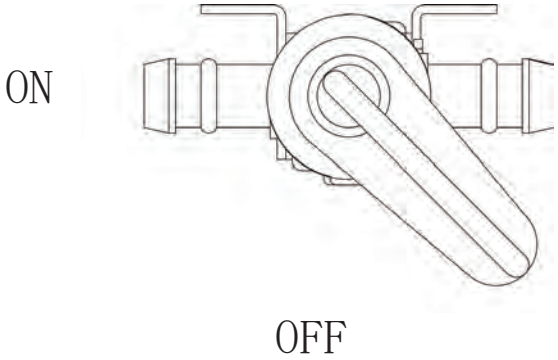

Fig 5

(4) Arranque

Favor de operar con el siguiente procedimiento:

a. Bombee 3 a 5 veces hasta ver combustible. Fig.6.

b.Ponga el switch en posición de arranque. Fig.8.

c.Ponga el choke en posición abierta, Fig.7.

d.Jale el arrancador un par de veces guíandolo lentamente hacia su posición original para evitar que se dañe.

Fig 6

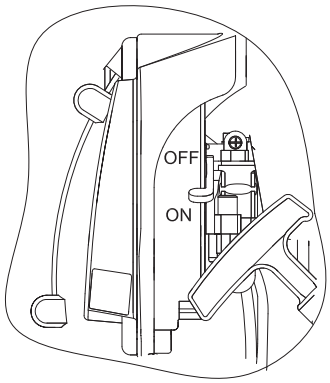

Fig 7

e. Cierre el choke y acelere hasta que el motor se encienda.

f. Una vez encendido, abra el choke.

g. Deje el motor encendido un par de minutos a una velocidad lenta y luego proceda a fumigar.

Fig 8

(5) Arrancando un motor caliente

a. Mantenga el choke abierto

b. Si el motor permite pasar mucho combustible, cierre el choke y jale 5 o 6 veces. Luego encienda el motor de manera normal.

(6) Deteniendo el motor

a. Ponga ambas manijas de control hacia la posición mas baja.

b. Pare de rociar y luego proceda al apagado del motor.

c.Apague el switch del combustible al terminar. Ponga mucha atención!!

Nota: Mientras el motor este encendido, la manguera debe estar conectada. De lo contrario el aire se reduce y el motor se puede dañar.

6. Rocío / Pulverizado

(1) Rocío. Use la válvula para regular la cantidad y tipo de rocío que usted requiere.

Fig.9.

Abierto	Descarga(L/min)
1	1
2	1.5
3	2
4	3

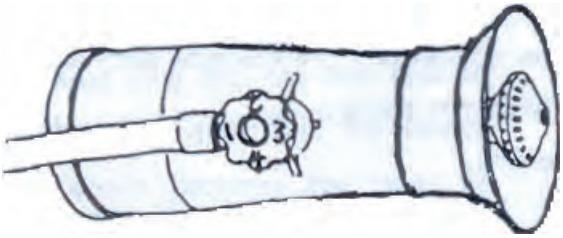

Fig 9

(2)Pulverizado.Regule la descarga usando la tuerca que regula la cantidad como se muestra en la Fig.10.

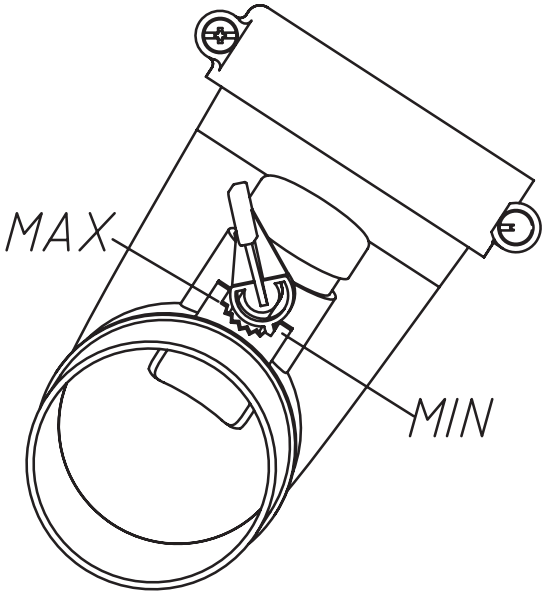

Fig 10

7. Seguridad

(1) Lea el manual cuidadosamente y comprenda como usar la máquina antes de usarla.

(2)Vestimenta adecuada (Fig.11)

a. Gorra
b. Gafas protectoras
c. Máscara
d. Guantes largos
e. Abrigo protector
f. Use botas de preferencia

(3) Las siguientes personas no deben operar la máquina.

a. Gente con enfermedades mentales.
b. Personas alcoholizadas
c. Menores de edad o gente muy mayor
d. Gente que desconozca la máquina
e. Gente extremadamente cansada o sin la capacidad para usar la máquina.
f. Gente que se haya ejercitado mucho o que no haya descansado lo suficiente.
g. Mujeres embarazadas o que estén lactando.

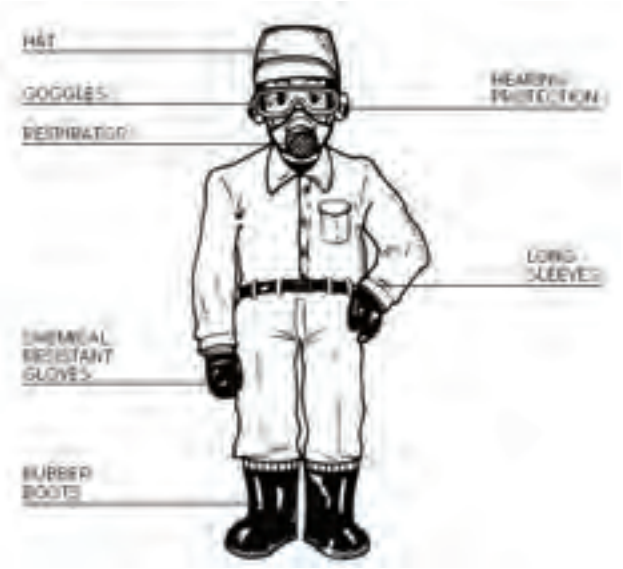

Fig 11

(4) Incendios

a. No fume ni encienda nada cerca.
b. Nunca llene el tanque de combustible si el motor esta caliente o encendido.
c. Mantenga bien cerrada la tapa del tanque.
d. Muévase al menos a 3 metros de distancia de cualquier depósito de gasolina al encender la máquina.

(5) Encendido

a.Cierre la válvula por donde sale el químico de lo contrario, el pesicida se expulsará de inmediato.

b Asegúrese que nadie se encuentre frente a la boquilla, incluso si la válvula esta cerrada-esto para mayor precaución.

(6) Rocío/Pulverización

a. Su uso ideal es en temperaturas bajas con poco viento. Por ejemplo, temprano por la mañana o al atardecer. Esto ayuda a reducir la evaporación y que la aplicación sea más efectiva.

b.Desplácese en la dirección del viento.

c.Revise que el área donde va a fumigar este libre de menores o gente que se puede ver afectada si llegara a rociarla. Igualmente, cuide que no haya obstáculos que lo puedan lastimar o con los que se pueda tropezar.

d.Si el pesticida llega a tocar sus ojos o boca, lávese de inmediato y procure a un doctor lo antes posible.

e.Si el operador se siente mareado o con dolor de cabeza, igual es una señal para ir a ver a un doctor.

f.Para mayor seguridad del usuario, siga las instrucciones y las recomendaciones del uso de químicos y pesticidas de los comites agricolas.

Fig 12

8. Resolución de fallas

(1) Si batalla para encender el motor o no prende, revise que la bujía tenga chispa. Apriete bien la bujía y coloque el polo de forma que toque con el cilindro. Jale el arrancador y observe que haya chispa en la bujía. Jale el arrancador cuidadosamente y no toque el metal de la bujía por que esta puede provocar que se electrocute como muestra la Fig. 12.

PROBLEMA		CAUSA	REMEDIO
No enciende	Bujía	1. Los polos están mojados	Séquelos
		2. Cubiertos de carbono	Limpie el carbono
		3.El aislante esta dañado	Reemplacelo
		4. El espacio de la bujía es incorrecto	Ajuste a 0.6～0.7mm
		5. Los polos están quemados	Reemplacelos
	Imán	1.El cableado esta dañado	Arregle o reemplace
		2. El bobinado del aislante no sirve	Reemplacelo
		3. El bobinado esta dañado	Reemplacelo
		4. El disparador esta defectuoso	Reemplacelo
Normal	Falla en compresión por combustible	1.Demasiado combustible en el cilindro	Drene
		2.Agua o polvo en el combustible	Reemplacelo
	Falla en compresión	1. Anillo del pistón o cilindro roto	Reemplacelos
		2.Tapón suelto	Apriete
	No entra combustible en el carburador	1. No hay combustible en el tanque	Agregue
		2. Filtro tapado	Limpie
		3. El agujero de aire tapado	Limpie

(2) Falta de potencia

PROBLEMA	CAUSA	REMEDIO
Falta de compresión	1. El plato del filtro tapado	Limpie
	2.Pasa aire por la conexión del carburador	Apriete
	3.Sobrecalienta el motor	Pare el motor y enfríe
	4. Agua en el combustible	Drene y agregue nuevo
	5. El mofle se tapa con carbono	Limpie
Motor se sobrecalienta	1.Mezcla de gasolina mala	Ajustar
	2.Cilindro cubierto de carbono	Limpie
	3. Aceite malo	Use aceite de motor de 2-tiempos con la mezcla apropiada
	4. Mala conexión manguera	Ensamble adecuadamente
Motor ruidoso	1.Combustible malo	Reemplace
	2.Carbono en el cilindro	Limpie
	3.Partes rotas o dañadas	Revise y reemplace

(3) El motor se detiene repentinamente

PROBLEMA	CAUSA	REMEDIO
Motor se detiene de forma repentina	1. Cable principal de bujía suelto	Apriete
	2.Piston mordido	Cambie o remedie
	3. Bujía cubierta de carbono	Limpie bujía
	4. Falta de combustible	Llene el tanque
El motor se detien de forma lenta	1.Carburador saturado	Limpie
	2. Agujero de aire tapado	Limpie
	3. Agua en el combustible	Agregue combustible limpio

(4) Dificultad para detener el motor

PROBLEMA	CAUSA	REMEDIO
La palanca en posición de apagado y el motor no se detiene	El cable de la palanca no sirve o el pistón esta bloqueado	Ajuste el cable o arregle el carburador.

(5)Pulverización

PROBLEMA	CAUSA	REMEDIO
No hay salida de polvo o la descarga es intermitente	1.No abre la rejilla del polvo	Ajuste
	2.La tapa del tanque suelta	Apriete
	3.El polvo se mezclo con otro componente	Limpie
	4.El polvo se hizo grumos	Deshaga los grumos
	5. Polvo granulado	Sequelo
	6.El granulado es muy grande	Cambie el granulado
La rejilla no funciona	1. La rejilla no cierra	Limpie
	2.La rejilla esta tapada por materiales ajenos	Apriete
Fuga de polvo	1.La abrazadera en el fondo del tanque esta suelta	Apriete
	2.Los empaques de la tapa del polvo están dañados	Cambie por uno nuevo
	3.El empaque O del codo esta dañado	Cambie por uno nuevo
La descarga esta fuera de control	El control de la rejilla no funciona apropiadamente	Remedielo

(6) Rocío

PROBLEMA	CAUSA	REMEDIO
No expulsa el pesticida o el rocío es intermitente	1.La boquilla o la válvula de control están tapadas	Limpie
	2. Pipa principal tapada	Limpie
	3.No hay presión o la presión es mínima	Apriete bien el tanque y las dos abrazaderas de los costados
Hay fugas	1.La tapa del rociador esta suelta o mal puesta	Coloquela bien
	2. Las conexiones están sueltas	Atornillelas

9.Mantenimiento técnico y servicio

(1) Componentes para rociar

a. Limpie todos los residuos del pesticida que quedan en el tanque y en otras partes después de cada uso, esto utilizando agua limpia y secando acorde.

b. Limpie la rejilla del polvo y el tanque por fuera y por dentro después de cada uso.

c. Suelte la tapa del tanque cuando la máquina este apagada.

d. Encienda la máquina 2 minutos luego de haberla limpiado.

(2) Mantenimiento del sistema de combustible

a. Agua o polvo en el combustible es la causa principal de problemas en el motor, limpie el sistema de combustible con regularidad.

b.Residuos de combustible en el tanque y el carburador por periodos largos provocan que se tape el sistema causando un mal funcionamiento del motor. Todo el combustible debe ser removido si la máquina no se usa luego de una semana.

(3) Filtro de aire

a. Limpie el filtro después de cada uso. Polvo adherido a la esponja reduce la potencia del motor.

b. Seque el filtro antes de volverlo a instalar

c.Limpie el carbono y manchas del carburador y ajuste la distancia de las bujías a 0.6～0.7mm.

d. El modelo de bujía para esta máquina es la 4106J. No use otros modelos- Fig. 13.

Fig 13

Nota:

a)Todo el trabajo involucrado en el mantenimiento y limpieza debe efectuarse luego de detener la máquina y que no haya peligro.

b)Al darle mantenimiento, la descarga deberá apuntar hacia donde no se encuentre nadie.

c) Revise las abrazaderas de manera regular. Sin falta reemplace las abrazaderas que se vean dañadas.

(4) Almacenamiento por mucho tiempo

a. Limpie la máquina y aplique un anti-corrosivo a las partes de metal.

b. Remueva la bujía y vierta de 15～20g de aceite de motor 2 tiempos al cilindro por el hoyo del polo de la bujía. Jale del arrancador unas 4～5 veces para distribuir el aceite dentro del motor. Jale el gatillo lentamente hasta que el pistán alcance lo más alto de su traslado y manténgalo ahí. Después instale la bujía.

c. Remueva y limpie meticulosamente el tanque químico por fuera y por dentro y luego instale de nuevo el tanque con la tapa puesta sin apretarla.

d. Remueve y limpie todos los tubos y mangueras, guardandolas por separado.

e. Vacié la gasolina del tanque y del carburador en su totalidad.

f. Cubra la máquina con un plástico que lo proteja del polvo y almacenela en un lugar seco y limpio.